Гарантії виробника та відомості про приймання

Гарантійний строк експлуатації ТЗП складає 12 місяців від дня продажу через торговельну мережу за умови виконання споживачем правил ,вказаних в даному технічному паспорті. Забороняється робити будь-які зміни в конструкції ТЗП. Невиконання даної умови призведе до втрати гарантії на придбаний товар. Дата продажу та реквізити продавців повинні бути обов'язково відмічені в технічному паспорті. У разі виявлення несправності в конструкції ТЗП в період гарантійного строку прохання звертатись до продавця ТЗП або в відділ контролю за тел..0433524882. Тягово-зчіпний пристрій № за каталогом виготовлено та упаковано згідно конструкторської документації та відповідає вимогам технічних умов ТУ У34.3-2614208315-001:2009 і придатний до експлуатації.

Пакувальник:	Приймальник:
Дата пакування:	м. п.
Дата продажу:	м. п.
Продавець:	

м. Тульчин,

009

АВТОПРИСТРІЙ

тягово-зчіпний пристрій

О.29 OPEL ASTRA F

(універсал. 09/1991-08/2002)

№ *О.29*

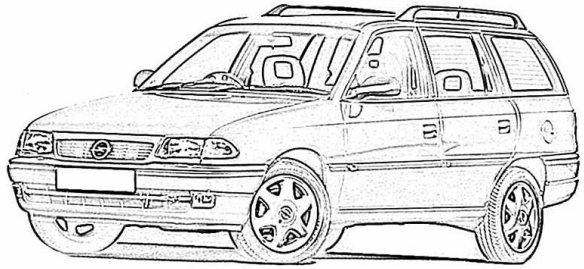

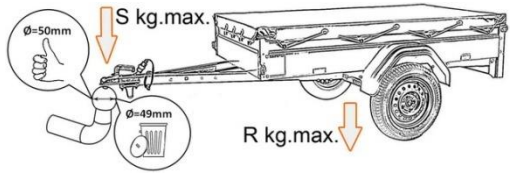

ТЕХНІЧНИЙ ПАСПОРТ.

Тягово-зчіпний пристрій (надалі по тексту ТЗП) № за каталогом ***О.29.*** виготовлений згідно ТУ У 34.3-2614208315-001: 2009 та призначений для зчіплювання та буксирування автомобіля з причепами різних моделей категорії О1 та О2

ТЕХНІЧНА ХАРАКТЕРИСТИКА.

S	Технічно допустиме статичне вертикальне навантаження на кульовий палець	50
R	допустима максимальна маса причепа	1200
T	технічно допустима максимальна маса автомобіля	8
M	максимальна вага ТЗП	15
D	Теоретичне значення горизонтальних сил між причепом та автомобілем	7,0
D=g T R: T+R g-прискорення вільного падіння =9,81м/с.		

ІНСТРУКЦІЇ ПО МОНТАЖУ ТА ТЕХНІЧНЕ ОБСЛУГОВУВАННЯ ТЗП

Роботи по монтажу ТЗП рекомендується проводити на спеціалізованих станціях технічного обслуговування не менш ніж двома особами. **Обов'язкові вимоги**: поставити автомобіль на ручні гальма,ввімкнути найнижчу передачу,під колеса підкласти підпори. Якщо автомобіль піднятий домкратом чи підйомником необхідно встановити підставки. Тягово-зчіпні пристрої повинні кріпитися до колісних транспортних засобів таким чином ,щоб були витримані параметри вільного простору та розміри висоти,зазначені на мал..1.згідноДСТУ UN/ECE R 55-01:2004.Технічне обслуговування включає огляд та підтяжка різьбових з'єднань(через перші 1000км.пробігу)момент затяжки мети зів згідно таблиці.

РОЗМІР	*M 6*	*M 8*	*M 10*	*M 12*	*M 14*	*M 16*
Nm	*9*	*20*	*45*	*75*	*120*	*190*

Перед кожним використанням причепа необхідно очистити та змастити кульовий пальця змащувальним матеріалом (літол, солідол.). Після фіксації причепа **обов'язковим є використання страхувальник ланцюгів .** На автомобілях з додатковим обладнанням для паркування (парктронік) можливий збій в роботі,так як балка ТЗП та кульовий палець можуть знаходитись в зоні дії датчиків,тому необхідно відрегулювати зону дії датчика або вимкнути. Вам необхідно додатково придбати модуль узгодження (можна замовити на нашому підприємстві).

СПОСІБ УСТАНОВКИ.

1* Демонтувати задній бампер

2* У кузові автомобіля є усі намічені отвори , які потрібно просвердлити (Поз.1/2).

3* Приставити перехідну пластину до зовнішньої сторони фартуха.

4* З сторони багажника встанови ти втулки ,допоміжну пластину та зафіксувати болтами М12х120 (Поз.1).

5* Також зафіксувати болтами М12х50 (Поз.2).

6* У нижні частині бампера необхідна незначна підрізка.

7* Приєднати електроустаткування. Болти ,шайби, гайки обробити засобом типу Мовіль.

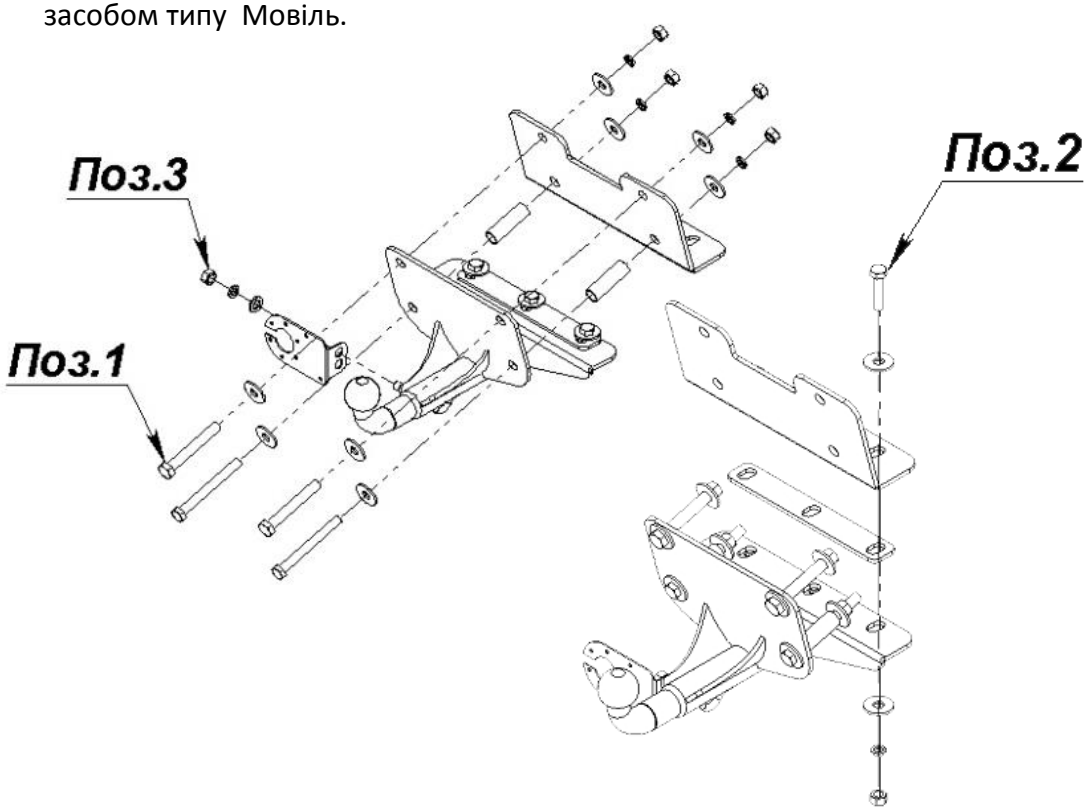

Технічний паспорт	1шт.	Болт М12х50	3шт.
Електро-пакет	1шт.	Шайба Ø12х30	14шт.
Підрозетне вушко	1шт.	Шайба Ø12х5	1шт.
Болт М12х120	2шт.	Гровер Ø12	7шт.
Болт М12х100	2шт.	ГайкаМ12	7шт.
		Втулка М21х85	2шт.

Дякуємо за підтримку вітчизняного виробника.